SCHEMAT WYKONANIA NADPROŻA N-1
ORAZ WZMOCNIENIA WZM-1
SKALA 1:25

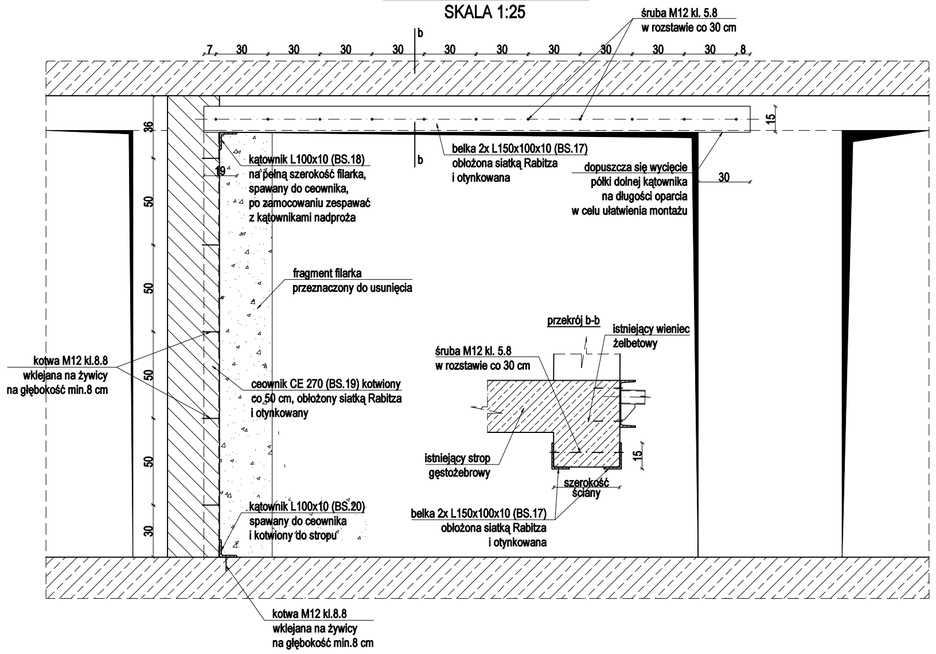

SCHEMAT WYKONANIA ZADASZENIA ZD-2
SKALA 1:25

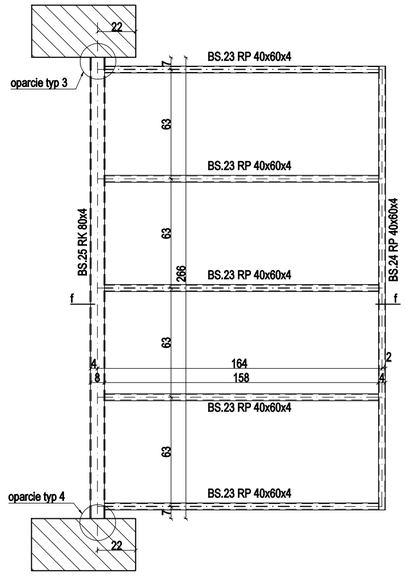

SCHEMAT WYKONANIA ZADASZENIA ZD-3
SKALA 1:25

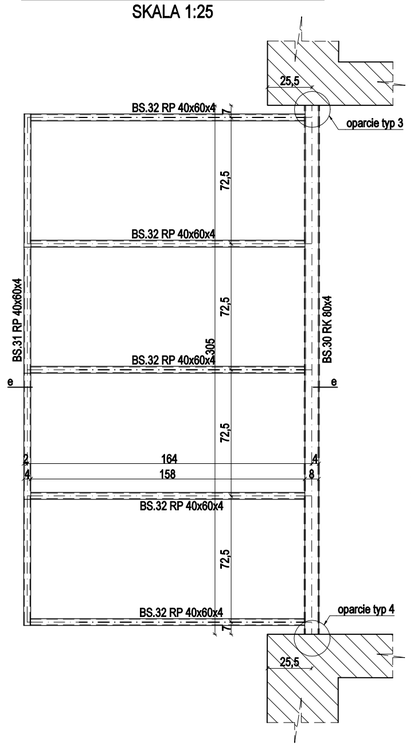

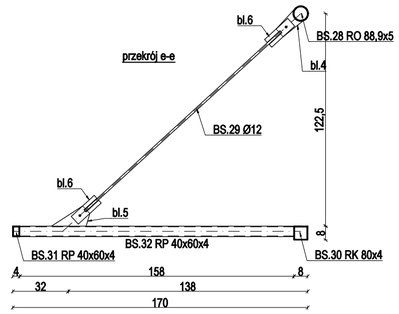

DETAL OPARCIA TYP 4
SKALA 1:25

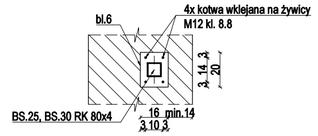

DETAL OPARCIA TYP 3
SKALA 1:25

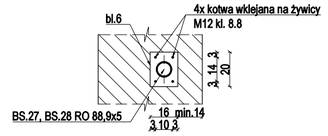

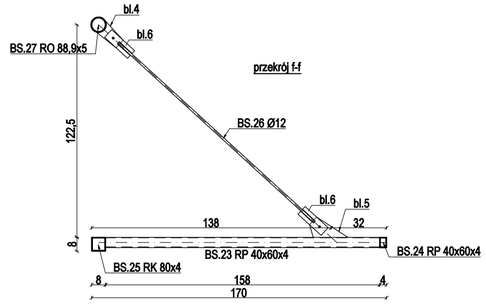

SCHEMAT WYKONANIA NADPROŻA N-2
SKALA 1:25

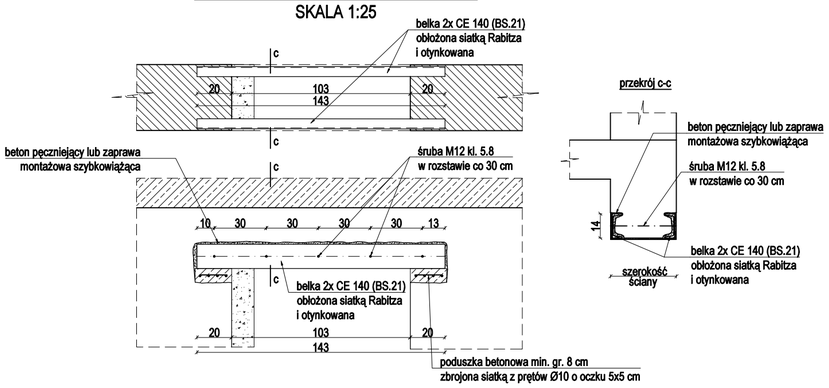

SCHEMAT WYKONANIA NADPROŻA N-3
SKALA 1:25

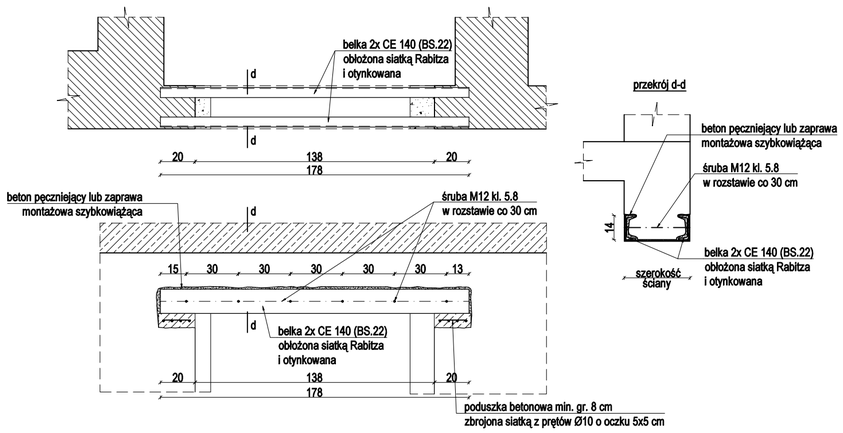

STAL KONSTRUKCYJNA S235

TECHNOLOGIA WYKONANIA NADPROŻA:
1.Wykonać bruzdę pod poduszki betonowe.
2.Wykonanie poduszek betonowych.
3.Wykucie bruzdy z jednej strony do osadzenia belki stalowej. Należy wykuć maksymalnie najmniejszą niezbędną do umieszczenia belki stalowej bruzdę.
4.Zaklinować belkę stalową do ściany. Wypełnić puste przestrzenie zgodnie z dokumentacją rysunkową.
5.Wykonać czynności opisane w pkt. 1-4 analogicznie dla drugiej belki.
6.Połączyć belki śrubami.
7.Wyszpaldować cegłą boki nadproża lub wypełnić zaprawą.
8.Wykuć otwór docelowy.

UWAGI:
1.Rysunki rozpatrywać łącznie z opisem technicznym.
2.Dokumentację opracowano na podstawie projektu architektonicznego oraz inwentaryzacji.
3.Rysunki należy zweryfiować z pozostałymi projektami branżowymi.
4.Warstwy wykończeniowe zgodnie z projektem branży architektonicznej.
5.Wszystkie wymiary należy zweryfikować na budowie.
6. Warstwy izolacyjne zgodnie z projektem branży architektonicznej.
7.Rysunek rozpatrywać łącznie z rysunkami zestawczymi oraz pozostałymi elementami dokumentacji.
8.Elementy stalowe należy zabezpieczyć antykorozyjnie oraz przeciwpożarowo poprzez nałożenie odpowiednich powłok malarskich.
9.Spoiny czołowe wykonywać na pełną głębokość przetopienia.
10.Spoiny pachwinowe wykonywać o grubości a=0,5t w przypadku spoin dwustronnych oraz a=0,7t w przypadku spoin jednostronnych, gdzie t oznacza grubość cieńszego łączonego elementu.
11.Wszystkie ostre krawędzie należy stępić.
12.Dopuszcza się zmianę zaproponowanych rozwiązań po wcześniejszym uzgodnieniu z Projektantem.
13.Klasa wykonania konstrukcji stalowej EXC2.
14.Przed wykonaniem poszczególnych elementów należy zweryfikować przyjęte rozwiązania oraz długości elementów konstrukcyjnych.
15.Przed wykonaniem przebić w istniejących elementach oraz po skuciu tynku należy zweryfikować przyjęte założenia co do konstrukcji stropu oraz kierunku jego rozpiętości. W przypadku stwierdzonych różnic lub wątpliwości należy niezwłocznie powiadomić Projektanta w celu weryfikacji przyjętych założeń i rozwiązań.
16.Elementy stalowe ukrywane w istniejących ścianach należy obłożyć siatką Rabitza i otynkować.
17.Zestawienia materiałowe opracowana na podstawie przyjętych rozwiązań.
18.Lokalizację hydrantów należy zweryfikować z dokumentacją architektoniczną oraz opracowaniami branżowymi.
19.Jako podlewki stosować odpowiednią zaprawę montażową szybkowiążącą.

PROJEKTANT GŁÓWNY
mgr inż.
Maciej Kasperkiewicz
NR UPRAWNIEŃ
MAP/0139/PBKb/16

PROJEKTANT SPRAWDZAJĄCY
mgr inż.
Łukasz Halastra
NR UPRAWNIEŃ
MAP/0092/POOK/13

PROJEKTANCI

vostok design
ul. Syrokomli 7/2
30-102 Kraków
www.vostok.design
573 260 59 81 NIP
info@vstk.eu
+48 500 254 099

BRANŻA
konstrukcja

FAZA
projekt techniczny

DATA
09.12.2020

INWESTOR
Gmina Miejska Kraków
Plac Wszystkich
Świętych 3-4 31-004
Kraków

OBRĘB
0010

NR DZIAŁKI
194/1

ADRES
ul. Tyniecka 6 30- 319 Kraków

INWESTYCJA
Rozbudowa o schody zewnętrzne i pochylnię, przebudowa ścian zewnętrznych wszystkich kondygnacji nadziemnych, ścian wewnętrznych wszystkich kondygnacji i stropodachów budynków Zespołu Szkół i Placówek pn. „Centrum dla Niewidomych i Słabowidzących" w zakresie ochrony przeciwpożarowej oraz rozbiórka garażu na działce nr 194/1 w Krakowie przy ul. Tynieckiej 6

RYSUNEK
Schematy wykonania elementów konstrukcyjnych część 2

NR RYSUNKU
PK-07

SKALA
1:25

REWIZJA

STRONA